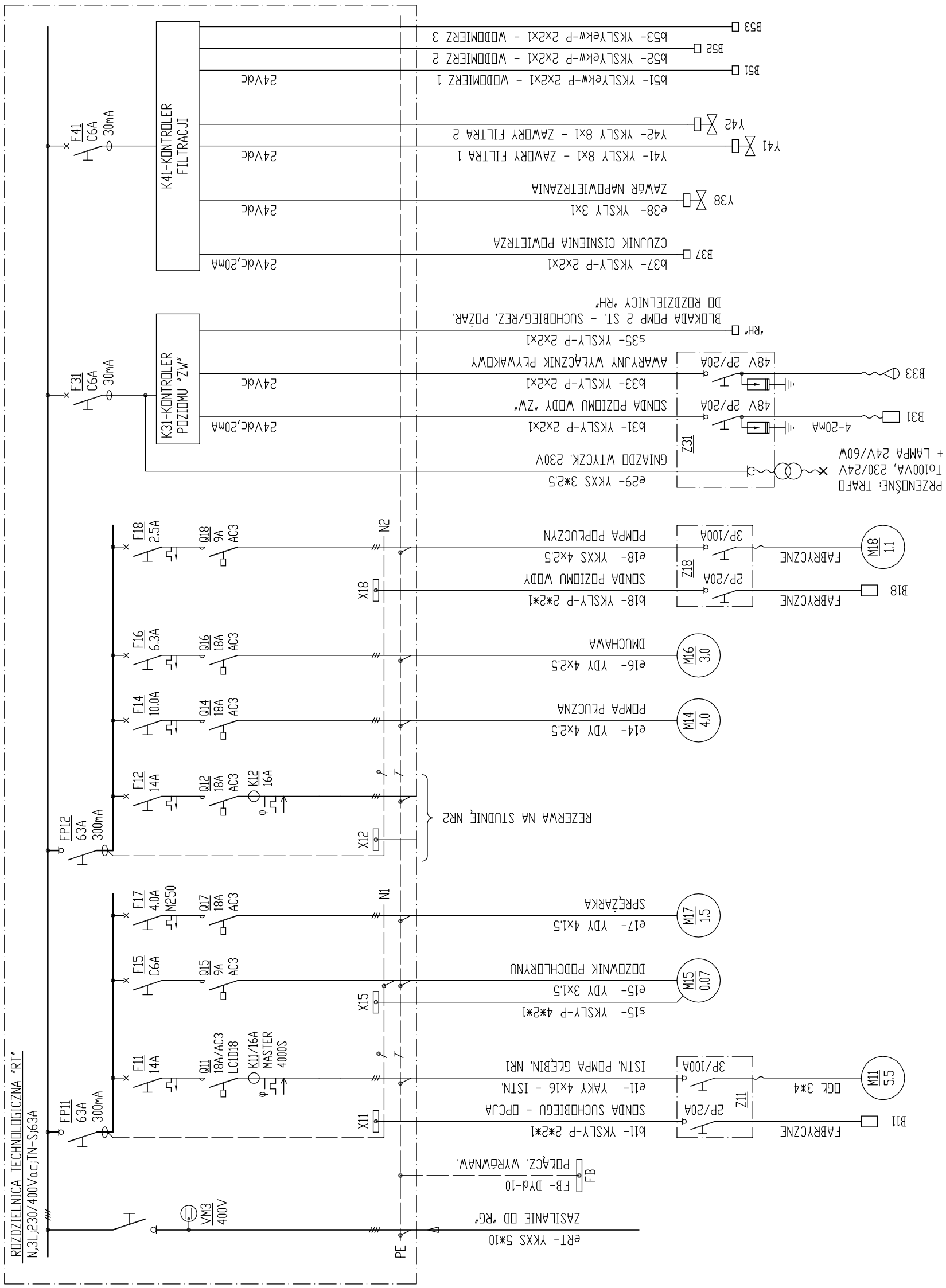

PRZEBUDOWA STACJI WODOCIĄGOWEJ W PAWŁOWIE				
FUNKCJA/NAZWISKO	UPR. NR	DATA	PODPIS	RYS. NR:
PROJ. INST. ELEKTR.: mgr inż. G. ZLOT	1341/Lb/91	04'2008		5
SPRAWDZIŁ: mgr inż. R. WIERDAK	2029/Lb/92	04'2008		SKALA:
SCHEMAT GŁÓWNY ROZDZIELNICY "RT"				

UWAGI :

1. DODATKOWA OCHRONA OD PORAŻEŃ - SAMOCZYNNE ODŁĄCZANIE ZASILANIA, TN-C-S.
2. ROZDZIELNICA "RT" JEST PREFABRYKATEM DOSTAWY TECHNOLOGICZNEJ.
3. ZABEZPIECZENIE POMP GŁĘBINOWYCH PRZED SUCHOBIEGIEM - WYZWALACZEM/PRZEKAŹNIKIEM PODPRĄDOWYM NP. "MASTER-4000S".